C92IPX2

Komfurstørrelse	90x60 cm
Antal rummed energimærke	2
Hulrumsvarmekilde	Elektrisk
Komfur type	Induktion
Hovedovn, type	Termoventileret ovn
Primær ovntype	Statisk
Rengøringssystem hovedovn	Pyrolytisk
EAN-kode	8017709329716
Energieffektivitetsklasse	A
Energieffektivitetsklasse, andet rum	A

Æstetik

Design	Firkantet design	**Betjeningsknapper**	Smeg Classic
Kommandopanel finish	Metalemaljeret	**Betjening farve**	Rustfrit stål
Æstetik	Classic	**Ant. knapper**	8
Logo	Samlet st / stål	**Farve silketryk**	Sort
Farve	Rustfrit stål	**Display**	Touch
Logoposition	Panel under ovnen	**Låge**	Med 2 vandrette paneler
Finish	Mat	**Glastype**	Eclipse
Liste	Ja	**Håndtag**	Smeg Classic
Serie	Symphony	**Håndtag farve**	Børstet rustfrit stål
Farve på kogeplade	Rustfrit stål	**Opbevaringsrum**	Låge
Type af betjeningsindstilling	Betjeningsknapper	**Fødder**	Sølv
Glider	Rød		

Programmer/Funktioner

Ant. madlavningsfunktioner	9

Traditionelle madlavningsfunktioner

Statisk

Med ventilator

Varmluft

Turbo (varmluft + bund + øvre + ventilator)

Eco

Stor grill

Ventilator grill (stor)

Base

Ventilator-assisteret bund

Rengøringsfunktioner

Pyrolytisk

Programmer/funktioner ekstra ovn

Madlavningsfunktioner, 2. rum	3
Nederste element + øverste element	

Traditionelle madlavningsfunktioner, 2. rum

Statisk

Stor grill

Bund

Komfur tekniske egenskaber

Zoner i alt 5

Forrest til venstre - Induktion - multizone - 2.10 kW - Booster 2.30 kW - 21.0x19.0 cm

Bagest til venstre - Induktion - multizone - 1.60 kW - Booster 1.85 kW - 21.0x19.0 cm

Central - Induktion - enkelt - 2.30 kW - Booster 3.00 kW - Ø 27.0 cm

Bagest til højre - Induktion - enkelt - 1.20 kW - Booster 1.40 kW - Ø 18.0 cm

Forrest til højre - Induktion - enkelt - 2.30 kW - Booster 3.00 kW - Ø 21.0 cm

Samlet antal boosterzoner	5	**Panderegistrering**	Ja
Antal fleksible zoner	1	**Visning af mindste pandediameter**	Ja
Automatisk slukning ved overophedning	Ja	**Visning af valgt zone**	Ja
Automatisk slukning ved overløb	Ja	**Restvarmeindikator**	Ja

Primær ovn tekniske egenskaber

Antal lamper	1
Ventilatorantal	1
Nettovolumen, 1. rum	70 l
Bruttovolumen, 1. hulrum	79 l
Ovnrum materiale	Ever Clean-emalje
Antal hylder	5
Hyldetype	Metalhylder
Tagliste	Ja
Type af lamper	Halogen
Lys effekt	40 W
Tidsindstilling	Start og stop
Lys når ovnlågen åbnes	Ja
Lågeåbning	Flap ned
Aftagelig låge	Ja
Inderlåge i fuldt glas	Ja
Aftagelige indvendig låge	Ja
Samlet antal lågeglas	4
Antal termoreflekterende lågeglas	3
Sikkerhedstermostat	Ja
Opvarmningen suspenderes, når lågen åbnes	Ja
Kølesystem	Tangentiel
Låge låst under pyrolyse	Ja
Nettodimensioner for indvendigt rum (HxBxD)	360X460X425 mm
Temperaturstyring	Elektro-mekanisk
Bund-varmelegeme effekt	1200 W
Øvre varmelegeme - effekt	1000 W
Grillelement	1700 W
Stor grill – effekt	2700 W
Varmluftselement - effekt	2000 W
Grill-type	Elektrisk

Valg hovedovn

Timer	Ja
Lydalarm for slut på tilberedning	Ja
Min. temperatur	50 °C
Maksimal temperatur	260 °C

Ekstra ovn tekniske egenskaber

Netto volumen, 2. rum	35 l
Bruttovolumen, 2. rum	36 l
Ovnrum materiale	Ever Clean-emalje
Antal hylder	4
Hyldetype	Metalhylder
Antal lamper	1
Type af lamper	Glødelampe
Lys, effekt	25 W
Lågeåbning	Flap ned
Aftagelig låge	Ja
Inderlåge i fuldt glas	Ja
Aftagelige indvendig låge	Ja
Samlet antal lågeglas	3
Antal termoreflekterende lågeglas	1
Sikkerhedstermostat	Ja
Kølesystem	Tangentiel
Nettodimensioner for indvendigt rum (HxBxD)	311x206x418 mm
Temperaturstyring	Elektro-mekanisk
Bund-varmelegeme effekt	700 W
Øverste varmeelement - effekt	600 W
Grillelement - effekt	1300 W
Stor grill – effekt	1900 W
Grill-type	Elektrisk

Valg ekstra ovn

Min. temperatur	50 °C	**Maksimal temperatur**	245 °C

Medfølgende tilbehør hovedovn

Rist med bag- og sidestop	1	**Teleskopskinner, total udtrækning**	1
20 mm dyb plade	1	**Kødsonde**	1
40mm dyb plade	1	**Børnelås**	1
Gitterindsats	1		

Medfølgende tilbehør ekstra ovn

Rist med bag- og sidestop	1	**Gitterindsats**	1
		Børnelås	1
Bageplade, maxi ovn	1		

Elektrisk tilslutning

Elektrisk klassificering	12000 W	**Ledningstype**	Ja, dobbelt- og trefaset
Nuværende	36 A	**Frekvens**	50/60 Hz
Spænding	220-240 V	**Morsettiera**	5 ben
Spænding 2 (V)	380-415 V	**Stik**	Nej
Type elektrisk kabel installeret	Ja, enkeltfaset		

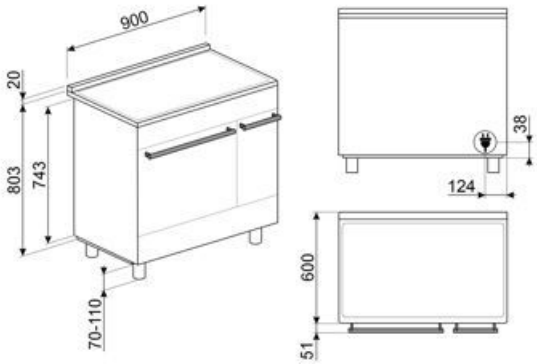

Compatible Accessories

AIRFRY2

Luftfriture bakke. Ideel til at genskabe traditionel stegning i ovnen, men med færre kalorier og mindre fedt. Det giver dig mulighed for hurtigt og enkelt at tilberede retter som pommes frites, stegte grøntsager og fisk, hvilket sikrer perfekt bruning og sprødhed.

BBQ

Double sided plate BBQ. Suitable for recreating succulent and crispy dishes in the oven with the typical taste of grilled cooking. The ribbed side is particularly suitable for meats and cheeses. The smooth side for fish, seafood and vegetables.

BN620-1

Emaljeret bakke, 20 mm dyb

BN640

Emaljeret bakke, 40 mm dyb

BNP608T

Teflonbelagt bakke, 8 mm dybde, skal placeres på gitteret

GRILLPLATE

Universalgryde til induktion, gas, keramik og elektriske kogeplader. Non-stick overflade ideel til tilberedning af kød, ost og grøntsager. Dimensioner: 410 x 240 mm.

GTP

Delvist udtrækkelige teleskop-skinner (1 niveau) Udtrækning: 300 mm Materiale: Rustfrit stål AISI 430 poleret

GTT

Udtrækkelige teleskop-skinner (1 niveau) Udtrækning: 433 mm Materiale: Rustfrit stål AISI 430 poleret

KIT600C92PX

Dækliste til kogeplade bagside, egnet til 90 cm Symphony fritstående komfurer med pyroovn

KITH900CPF9

Sokkel, 90 cm, tre sider, sort, egnet til CPF9 Portofino fritstående komfurer

KITH95CPF9

Højdeudvidelsessæt (950 mm), passer til Portofino fritstående komfurer

KITPAX

Højdeudvidelsesfødder (950 mm), rustfrit stål, velegnet til Master, Sinfonia og Concerto fritstående komfurer

KITPBX

Højdereducerende fødder (850 mm)

PALPZ

Pizzaspade med håndtag der kan foldes væk width: 315mm længde: 325 mm

SCRP

Induction and ceramic hobs and teppanyaki scraper

SFLK1

Børnesikring

SMOLD

Sæt med 7 silikoneforme til is, ispinde, praliner, isterninger eller til portionsanretning af mad. Brugbar fra -60°C til +230°C

TPKPLATE

Universalplade til induktion, gas, keramik og elektriske kogeplader. Non-stick overflade ideel til tilberedning af fisk, æg og grøntsager. Dimensioner: 410 X 240 mm.

Symbols glossary

Automatisk sammenfletning af zoner til et større område

A: Product drying performance, measured from A+++ to D / G depending on the product family

Installation i søjle: Installation i søjle

Triple glaslåger: Antal glaslåger.

ECO-logic: indstillingen giver dig mulighed for at begrænse apparatets strømgrænse, der er reel energibesparelse.

Ventilatorassisteret bund: blandingen af ventilator og lavere varmeelement alene gør det muligt at afslutte tilberedning af mad, der allerede er tilberedt på overfladen, men ikke indeni hurtigere. Dette system anbefales at afslutte tilberedning af mad, der allerede er godt tilberedt på overfladen, men ikke indeni, hvilket derfor kræver en moderat højere varme. Ideel til enhver form for mad.

Statisk: Traditionel madlavning egnet til tilberedning af en ret ad gangen. Ventilatoren er ikke aktiv, og varmen kommer samtidig nedenfra og ovenfra. Statisk madlavning er langsommere og mere delikat, ideel for at opnå veltilberedte og tørre retter selv indeni. Ideel til tilberedning af alle former for stege, fedt kød, brød, fyldte kager.

Base: varmen kommer kun fra bunden af ovnrummet. Ventilatoren er ikke aktiv. Ideel til søde og salte tærter og pizzaer. Designet til at fuldføre madlavning og gøre maden mere sprød Dette symbol i gasovne angiver gasbrænderen.

Power booster: gør det muligt for zonen at arbejde med fuld effekt, når meget intens madlavning er nødvendig.

Børnesikring: nogle modeller er udstyret med en enhed til at låse programmet / cyklussen, så det ikke på uheldigvis kan ændres.

Luftkølesystem: for at sikre en sikker overfladetemperatur.

Firdobbelte glasdøre: Antal glaslåger.

Ever Clean Emalje: Ever Clean emalje påføres elektrostatisk, hjørne til hjørne og kant til kant for at forhindre revner over tid. Det er en særlig pyrolytisk emalje, der er resistent over for syrer, der ud over at være behageligt lys, fremmer større rengøring af ovnvæggene takket være dens lavere porøsitet. Den bages ved over 850 °C og polymeriseres langsomt med en videnskabeligt bestemt hastighed for at sikre ensartet dybde og styrke Ever Clean emalje skaber en upåklagelig finish både på indersiden af ovnen og på bakkerne, hvilket gør ovnens overflader utrolig lette at vedligeholde over tid, da det reducerer vedhæftningen af fedt under tilberedningen

Ventilatorassisteret: Intens og homogen traditionel madlavning, også velegnet til komplekse opskrifter. Ventilatoren er aktiv, og varmen kommer samtidig nedenfra og ovenfra. Ventileret madlavning sikrer et hurtigere og mere homogent resultat og efterlader duftende mad ude og fugtigere indeni. Ideel til bagt pasta, småkager, stege og tærter.

Statisk: Traditionel madlavning egnet til tilberedning af en ret ad gangen. Ventilatoren er ikke aktiv, og varmen kommer samtidig nedenfra og ovenfra. Statisk madlavning er langsommere og mere delikat, ideel for at opnå veltilberedte og tørre retter selv indeni. Ideel til tilberedning af alle former for stege, fedt kød, brød, fyldte kager.

Base: varmen kommer kun fra bunden af ovnrummet. Ventilatoren er ikke aktiv. Ideel til søde og salte tærter og pizzaer. Designet til at fuldføre madlavning og gøre maden mere sprød Dette symbol i gasovne angiver gasbrænderen.

Varmluft: det er den perfekte funktion til at tilberede alle typer retter på en mere delikat måde. Varmen kommer fra bagsiden af ovnen og fordeles hurtigt og jævnt Ventilatoren er aktiv. Det er også ideelt til madlavning på flere niveauer uden at blande lugt og smag.

Grill: Meget intens varme kommer kun ovenfra fra et dobbelt varmeelement. Ventilatoren er ikke aktiv. Giver fremragende grill- og gratinerende resultater. Bruges i slutningen af madlavningen, giver det en ensartet bruning til retter.

Lys

Beskyttelse mod overophedning: Sikkerhedssystemet, der automatisk slukker for kogepladen i tilfælde af overophedning af kontrolenheden.

Inderlåge i ren glas: Inderlåge i ren glas, en enkelt flad overflade, som er nem at holde ren.

Sidelys: To modstående sidelygter øger synligheden inde i ovnen.

Beskyttelse mod overfyldning: Den specielle overfyldningsbeskyttelse lukker ovnen ned i nærvær af væskestrømning.

Angivelse af restvarme: Efter at den keramiske kogeplade er slukket, viser indikatoren for restvarme, hvilken af varmezonerne der stadig er varm. Når temperaturen falder til under 60 °C slukkes indikatoren.

Ovnrummet har 4 forskellige tilberedningsniveauer.

ECO: tilberedning med lavt energiforbrug: denne funktion er særligt velegnet til madlavning på en enkelt hylde med lavt energiforbrug. Det anbefales til alle typer mad undtagen dem, der kan generere meget fugt (f.eks. grøntsager). For at opnå maksimal energibesparelse og reducere tid anbefales det at sætte maden i ovnen uden at forvarme ovnrummet

Ventilatorgrill: meget intens varme kommer kun ovenfra fra et dobbelt varmeelement Ventilatoren er aktiv. Det muliggør optimal grillning af tykkeste kød. Ideel til store kødudskæringer.

Turbo: varmen kommer fra 3 retninger: over, under og fra bagsiden af ovnen Ventilatoren er aktiv. Det giver mulighed for hurtig madlavning, selv på flere hylder uden at blande aromaerne. Ideel til store mængder eller fødevarer, der kræver intens tilberedning.

Induktion: Arbejdet med disse kogeplader er baseret på princippet om elektromagnetisk induktion. Varmen genereres direkte i bunden af gryden under dens kontakt med kogepladen.

Glasset på inderlågen: kan fjernes med få hurtige bevægelser for rengøring.

Automatisk åbning: nogle modeller har automatisk åbning af lågen, når cyklussen er færdig, hvilket er en perfekt løsning til håndtagsløse køkkenenheder, da der ikke er behov for et håndtag. Af sikkerhedsmæssige årsager låser lågen automatisk når maskinen er i brug for at undgå, at den åbnes utilsigtet.

PYROLYSE - AUTOMATISK RENGØRINGSFUNKTION: ovnen varmes op til en temperatur, der nærmer sig 500 °C, og gør fedt og madrester til en fin aske, der let kan tørres af med en fugtig klud. Ved en så høj temperatur låses lågen automatisk af hensyn til sikkerheden, mens temperaturen på lågen forbliver kontrolleret, så det er sikkert at røre ved brugerjusterbar funktion baseret på snavsniveauet i ovnen.

Aftagelig tagliste: Dette er en perfekt løsning, der beskytter den øverste del af ovnens rum mod forurening. Let at fjerne ved rengøring, det kan vaskes i opvaskemaskinen.

Ovnrummet har 5 forskellige tilberedningsniveauer.

Teleskopskinner tillader at retten trækkes ud så man kan holde øje med den uden at tage den helt ud af ovnen.

Elektronisk betjening: Giver dig mulighed for at opretholde temperaturen inde i ovnen med nøjagtigheden 2-3 °C. Dette gør det muligt at tilberede måltider, der er meget følsomme over for temperaturændringer, såsom kager, souffles, buddinger.

Kapaciteten angiver mængden af anvendelig plads i ovnrummet i liter.

Kapaciteten angiver mængden af anvendelig plads i ovnrummet i liter.

4.3 tommer skærm med LED-teknologi, brugervenlighed med drejeknapper + 3 touch-taster

Knapbetjening

Benefit (TT)

Induktionskomfur

Induktion giver hurtig tilberedning og præcis temperaturkontrol

Ved at bruge passende køkkenudstyr er induktion nem at bruge og vedligeholde, sikker og responsiv.

Pyrolyse

Nem ovnrengøring takket være speciel pyrolytisk funktion

Trykknapper

Nem og intuitiv timerindstilling med et enkelt tryk

Opbevaringsrum

Mere plads takket være det nederste rum, ideel til opbevaring af tilbehør eller køkkenredskaber

Ægte varmluft

Den bedste madlavningsydelse garanteret af ventileret cirkulært flow

Flere ventilatorer og varmeelementer garanterer den perfekte aerodynamiske varmestrøm, hvilket muliggør homogen og hurtigere tilberedning inde i hulrummet.

Flerniveaus madlavning

Flere tilberedningsniveauer giver maksimal brugsfleksibilitet

Flerniveaus halogenlys

Indvendig halogenbelysning på forskellige niveauer garanterer fremragende synlighed

Aftageligt indvendigt glas

Indvendige lågeglas er let aftagelige for fuldstændig rengøring

Tangentiel køling

Nyt kølesystem med tangentiel ventilator og luftstrøm fra lågen til stænkplade

Teleskop-skinner

Nem udsugning og sikker isætning af bakker i ovnen takket være teleskopskinner

Justerbar højde

Komfuret flugter med arbejdsområdet takket være justerbare fødder

AirFry (AIRFRY valgfrit tilbehør)

Lettere og mere smagfuld mad takket være airfry-kurv (valgfrit tilbehør)

Kold låge

Under enhver funktion er det udvendige lågeglas koldt, så man undgår risiko for forbrændinger

Pizzasten (valgfrit tilbehør)

Bagning med ildfast sten til bløde og sprøde pizza- og gærprodukter (STONE valgfrit tilbehør)

BBQ (valgfrit tilbehør)

Tilberedning med grill direkte i ovnen med den dobbeltsidede grill (BBQ tilbehør)

Isotermisk hulrum

Den bedste madlavningsydelse ved den højeste energieffektivitet

Enkelt turbine

Ovnen har en ventilator udstyret med et cirkulært varmeelement, der tillader madlavning med roterende varme