SIEMENS

iQ300, Indbygningsovn, 60 x 60 cm, Rustfrit stål
HB234ABS3F





Fremragende resultater i dit køkken: 3D hotAir sikrer en jævn varmefordeling på op til tre niveauer.

- ✓ 3D hotAir Plus: Jævn fordeling af varmen i op til tre forskellige niveauer giver dig perfekte resultater.
- ✓ Skær ned på ovnrengøring: overfladebehandlet bagvæg.
- ✓ Rengøring af ovnen er hurtigere, når snavset først blødgøres ved dampning. Det er nemmere at rengøre med humidClean.
- ✓ Hurtigopvarmning: opnå den ønskede bagetemperatur hurtigere.

Medfølgende tilbehør

1 x Stegerist, 1 x Universalpande

Tilbehør

AOVG9MC00S Børnesikkerhedslås, HZ327000 Pizzasten med brødspade af bøgetræ, HZ32WA00 Trådløst stegetermometer 150x19x52 mm, HZ530000 2 halve bageplader emaljeret, HZ531010 Bagepande anti-stick belægning, HZ532010 Bradepande anti-stick belægning, HZ538000 varioClip teleskopudtræk 1 niveau, HZ617000 Pizzaform 35 cm Ø, HZ629070 Air Fry og grill rist, HZ631070 Bageplade emaljeret tåler pyrolyse, HZ632070 Bradepande tåler pyrolyse, HZ633001 Låg til profi bradepande, HZ633070 Profi bradepande tåler pyrolyse, HZ634000 Bage- og stegerist, HZ636000 Glasbradepande, HZ638000 varioClip teleskopudtræk 1 niveau, HZ65MA00 Mellembund t/ovnmontering IQ700, HZ66X650 Dekorationsliste, HZ915003 Stegeso i glas 5,4 liter

Udstyr

Teknisk data

Type af installation: ..... Indbyggede
Integreret rengøringssystem: .....coated backwall rengøring, Hydrolytisk
Nichemål ved indbygning (H x B x D): 585-595 x 560-568 x 550 mm
Produktmål (HxBxD): ..... 595x594x548 mm
Dimension af pakket produkt: ..... 675x660x690 mm
Kontrolpanelmateriale: .....Glas
Dørmateriale: ..... Glas
Nettovægt: .....32.4 kg
Anvendelig volumen (af hulrum): .....71 l
Varmeelementtype: .....Stor grill, Varmluft skånsom, Varmluft, Over-/undervarme, Pizzaindstilling, Undervarme, Varmluft/Impulsgrill
Længde på elledning: ..... 120 cm
EAN-kode: 4242003955581
Antal hulrum - (2010/30/EF): 1
Energiklasse[1]: ..... A+
Energy consumption per cycle conventional (2010/30/EC): .....0.94 kWh/cycle
Energy consumption per cycle forced air convection (2010/30/EC): 0.69 kWh/cycle
Energieffektivitetsindeks - NY (2010/30/EF): ..... 81.2 %
Tilslutningseffekt: ..... 3600 W
Strømstyrke: .....16 A
Elementspænding: .....220-240 V
Frekvens: ..... 50; 60 Hz
Stiktype: ..... Schukostik med jord
Medleveret tilbehør: ..... 1 x Stegerist, 1 x Universalpande

4 242003 955581

[1] Energieffektivitetsklasser på en skala fra A+++ til D

SIEMENS

iQ300, Indbygningsovn, 60 x 60 cm, Rustfrit stål
HB234ABS3F

Udstyr

Ovntype / Ovnfunktioner
- 7 ovnfunktioner: stor variogrill, skånsom varmluft, 3D varmluft plus, Over-/undervarme, Pizzafunktion, undervarme, varmluft/impulsgrill
- Temperaturinterval 50 °C - 275 °C
- Ovnvolumen: 71 l

Teleskopskinner/Ribber
- Antal ribber: 5 stk
- Teleskopudtræk kan eftermonteres

Design
- Drejevælger, Cylinderknapper, Forsænkbar(e) betjeningsknap(per)
- Ovnrum: antracit emalje

Rengøring
- Coated walls - bagvæg
- humidClean - hydrolytisk rengøring (manuel)
- Fuldt glas i inderdøren

Komfort
- LED-display (rødt)
- Elektronikur
- Opvarmningskontrol
- Autostart
- Stanggreb
- Lynopvarmning
- Halogenbelysning
- Indbygget køleblæser

Tilbehør
- 1 x Stegerist, 1 x Universalpande

Sikkerhed
- Dørtemperatur på front maks. 40°C
- Tredobbelt glasdør: CoolTouch dør
- Øvrige sikkerhedsfunktioner: Børnesikring med nøglefunktion, door lock mechanical, optional

Teknisk info
- Længde på ledning: 120 cm
- Nominel spænding 220-240 V
- Samlet tilslutningseffekt el: 3.6 kW

Dimensioner
- Mål på produktet (h x b x d): 595 mm x 594 mm x 548 mm
- Nichemål (h x b x d): 585 mm - 595 mm x 560 mm - 568 mm x 550 mm
- Se venligst indbygningsmålene i stregtegningerne.

SIEMENS

iQ300, Indbygningsovn, 60 x 60 cm, Rustfrit stål
HB234ABS3F

Stregtegninger

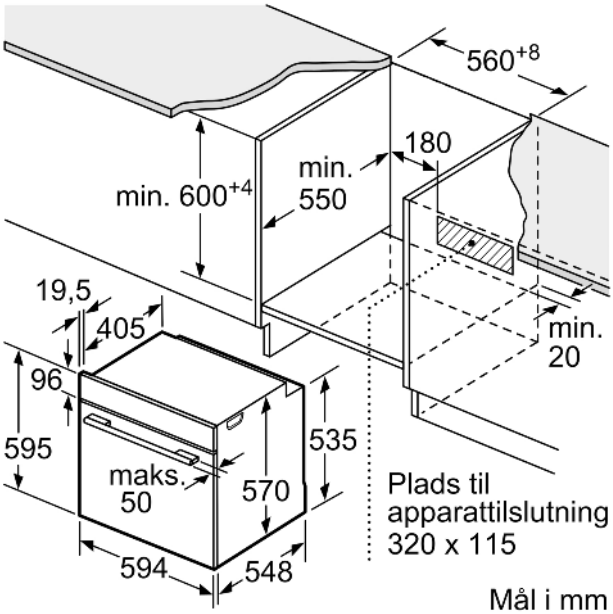

Mål i mm

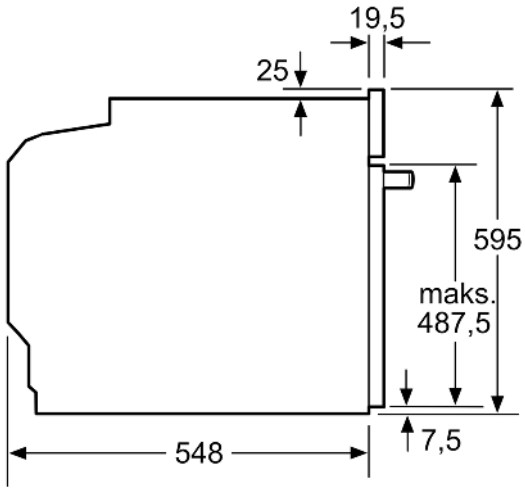

Mål i mm

Mål i mm

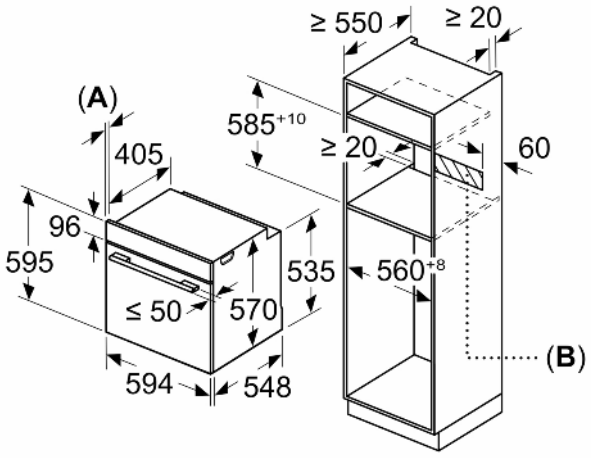

A: 19,5 mm
B: Plads til tilslutning af apparat 320 x 115 mm

Indbygning med en kogesektion.

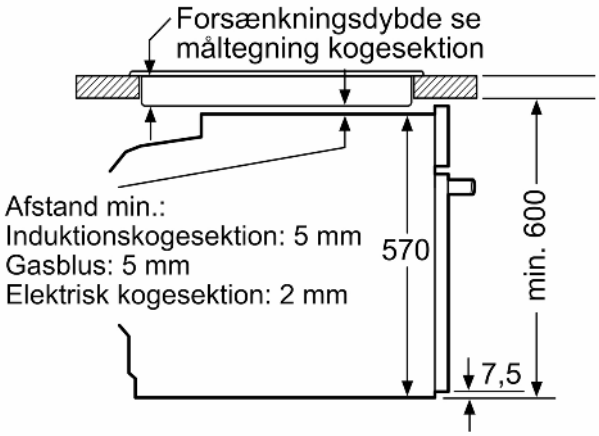

Mål i mm